PIECES	MATIERE	TRAITEMENT	FINITION
053609 001	ACIER XC68.G	TTH. 412 A 548 HV (42-46HRc)	Zn BRILLANT 5 A 10 Microns
127499 001	ACIER F13.G	SANS	Zn BRILLANT 5 A 10 Microns

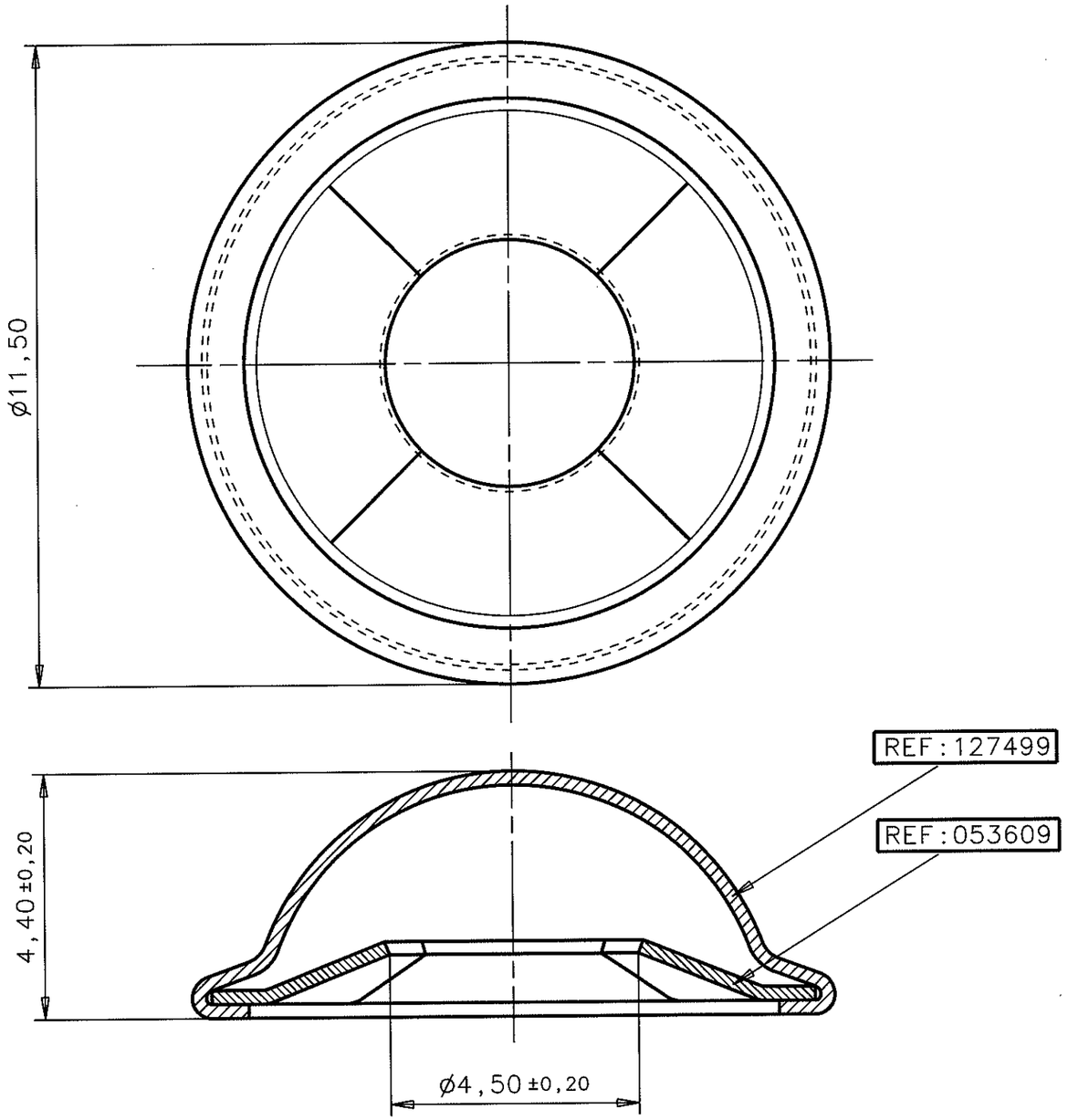

VERIFIER L'ECHELLE APRES PHOTOCOPIE

100 mm

MOYEN DE POSE:
EXEMPLE D'UTILISATION: Ech: 2:1

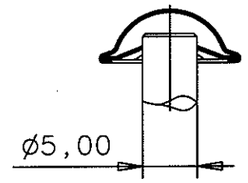

IND	NB COTES	DESIGNATIONS	DATE	VISAS
Ca	--	MIS A JOUR / B.E	04-02-00	BV

MODIFICATIONS

DESSINE POUR:
REFERENCE:

A. Raymond
SYSTEMES DE FIXATION TECHNIQUES
113, cours Berriat . BP 157 . 38019 Grenoble cedex 1 France . Tel. 04 76 33 49 49 . Telex 320 751 . Telefax 04 76 48 20 59

ETUDE:
DATE: 13-06-75

Propriete exclusive de A. RAYMOND Grenoble (France), A. RAYMOND GmbH & Co KG (Allemagne), A. RAYMOND Italiana S.r.l. (Italie), TECNIACERO S.A. (Espagne), A. RAYMOND Inc. (USA), A. RAYMOND LTD (Gde-Bretagne), A. RAYMOND JABLONEC s.r.o. (Republique Tcheque)

DESSINE: B VIRGONA
VISA:

BREVETS:
APPROUVE: F SAGEOT
VISA:

FORMAT: A3	TOLERANCES GENERALES	
ECHELLE:	SUR COTES	SUR ANGLE
10:1	±0.50	±5

PLAN REALISE EN CAO NE PAS MODIFIER MANUELLEMENT.

TRAITEMENT DE SURFACE OU COULEUR:
CF NOMENCLATURE

TRAITEMENT STRUCTURAL:
CF NOMENCLATURE

EP.-VOL. ($mm-mm^3$): 0.25

MATIERE:
CF NOMENCLATURE

MASSE (G):

LIBELLE:
QUICAL 12
POUR TIGE ø5.00

NUMERO:
060509.002.

http://www.cergy-vis.fr
[CERGY-VIS]
ET SI ON PARLAIT SERVICE